※（標準レベル）＝屋宜塾の「入塾テスト」のレベル
※（県内最難関レベル）＝屋宜塾の「授業」で取り扱うレベル

〔小5算数〕 第6回

範囲:小5内容　時間30分　1問10点×10問

1　（標準レベル）〔多角形の角〕

次の図でxの角度を求めなさい。ただし、同じ印のついた辺の長さは等しいものとします。

（1）

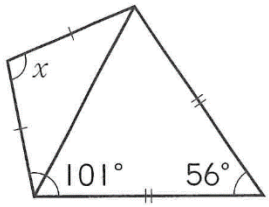

（2）

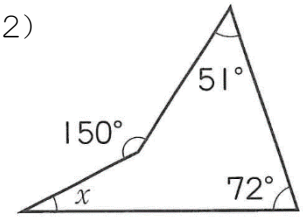

（3）

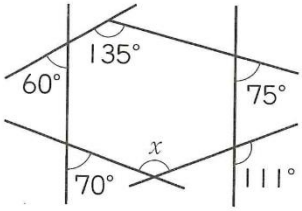

2　（標準レベル）〔多角形の面積〕

次の図のような多角形の面積を求めなさい。

（1）

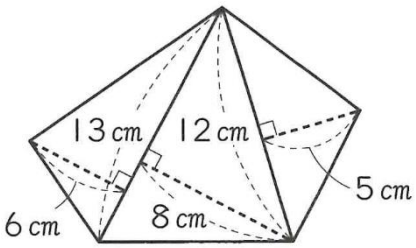

（2）

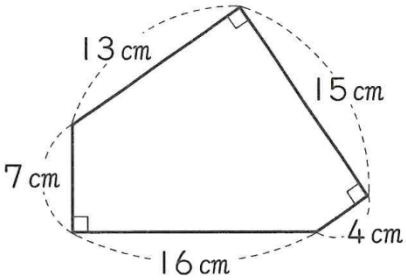

3　（県内最難関レベル）〔多角形の角の応用〕

次の四角形ABCDについて、次の問いに答えなさい。

（1）図の中に、正三角形をふくめて二等辺三角形は全部で何個ありますか。

（2）角BCDの大きさは何度ですか。

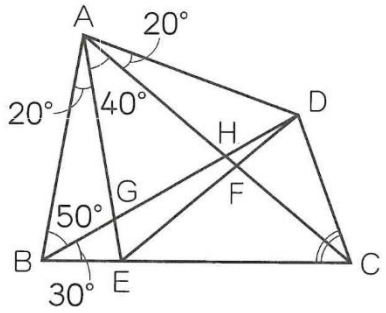

4　（県内最難関レベル）〔多角形の角の応用〕

右の図で、四角形ABCDと四角形DEFGは同じ大きさの正方形で、点CはAとFを結ぶ直線上にあります。アの角の大きさは何度ですか。

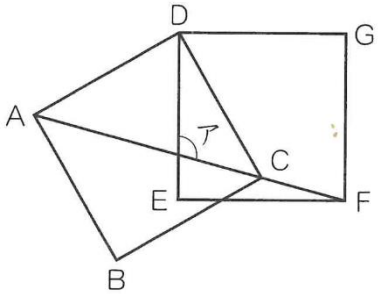

5　（県内最難関レベル）〔多角形の面積の応用〕

次の図のかげの面積を求めなさい。

（1）

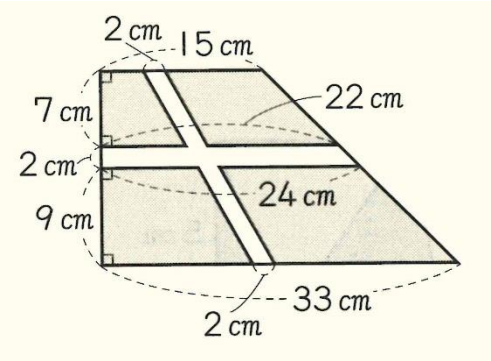

（2）

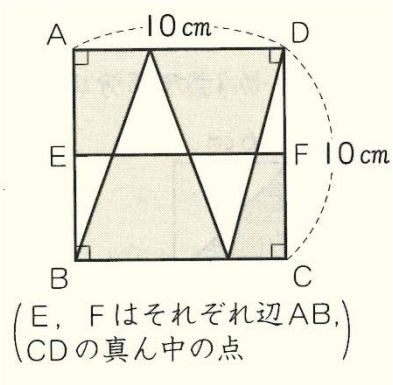

〔小5算数〕 第6回

範囲:小5内容　時間30分　1問10点×10問

解答

1 (1)102度　(2)27度　(3)139度

2 (1)121cm²　(2)183.5cm²

3 (1)7個　(2)70度

4 105度

5 (1)354cm²　(2)75cm²